Tel: 03476-427272 / 3
Fax: 03476-428300
Ventas: 0-800-888 GaMa (4262)

www.basculasgama.com.ar
ventas@basculasgama.com.ar
servicios@basculasgama.com.ar

Acceso Norte Autopista y Ruta 11 - (2200) San Lorenzo - Santa Fe - Argentina

CELDA DE CARGA COMPRESIÓN DIGITAL GaMa SDS

Figura 1. Celda de carga SDS

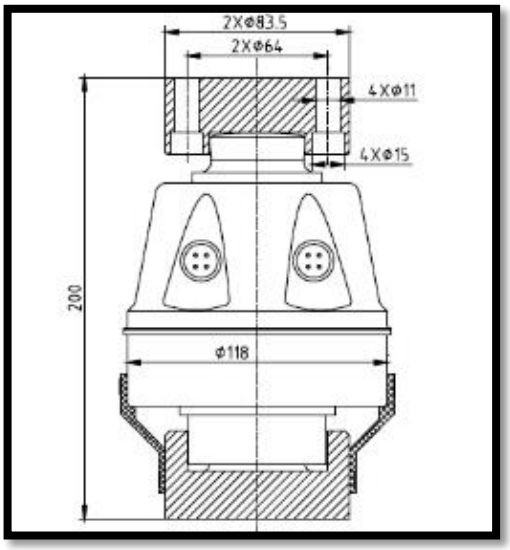

Figura 2. Celda de carga SDS, dimensiones

APLICACIONES

- ✓ Básculas camioneras o ferroviarias
- ✓ Pesaje en tanques, silos y tolvas

ESPECIFICACIONES TÉCNICAS

Capacidad Nominal (CN)	10t, 20t, 25t, 30t, 40t, 50t	Frecuencia de Refresco	0.042Hz (15deg/s)
Clase de Exactitud	C3,C4,C5,C6	Rango Compensado	-10 ºC a +40 ºC
No-linealidad	±0,02% CN	Rango de Operación	-30 ºC a +70ºC
Creep (30 min)	±0,02% CN	Sobrecarga Admisible	150% CN
Repetibilidad	±0.01% CN	Sobrecarga Límite	300% CN
Coeficiente térmico CERO	±0,015% CN / 10 ºC	Excitación Típica	9 a 12 VCC
Coeficiente térmico SPAN	±0,015% CN / 10 ºC	Comunicación	RS485
Resistencia de Aislación	≥ 2.000 MΩ	Material	-A (acero inox)/ -SS (ac.inox)
Velocidad en baudios	9600bps/19200bps	Protección Ambiental	IP68/IP69K(A)

Tel: 03476-427272 / 3
Fax: 03476-428300
Ventas: 0-800-888 GaMa (4262)

www.basculasgama.com.ar
ventas@basculasgama.com.ar
servicios@basculasgama.com.ar

Acceso Norte Autopista y Ruta 11 - (2200) San Lorenzo - Santa Fe - Argentina