PLANTA GENERAL

ESCALA= 1:20

OBSERVACIONES:

* El lay-out planteado está basado en un sentido de circulación de camiones sobre la báscula. El sensor de altura verificará que el camión no exceda la altura máxima.
* Para asegurar el correcto funcionamiento de la báscula es necesario contar con una senda pavimentada de como mín 23m a cada lado de la casilla, con un ancho aconsejado de 3.50m.
* La habilitación de ingreso la dará el semáforo de la columna "B"
* La configuración de ejes será captada por los tres sensores ubicados sobre el cordón lateral de la báscula.
* El chofer avanzará sobre la báscula según se lo indique el operador de la casilla a través del segundo semáforo y de un altoparlante. El peso podrá ser leído a partir del display remoto ubicado en la misma columna.
* En caso de optarse por doble sentido de circulación será necesario realizar algunos tendidos adicionales, indicados en gris.
* Las cañerías hasta las celdas de carga y hasta los sensores de ejes serán de como mín. Ø3/4". Las que van a las columnas de Ø mín.= 11/2". La camisa entre la cámara y la casilla será de por lo menos Ø4".

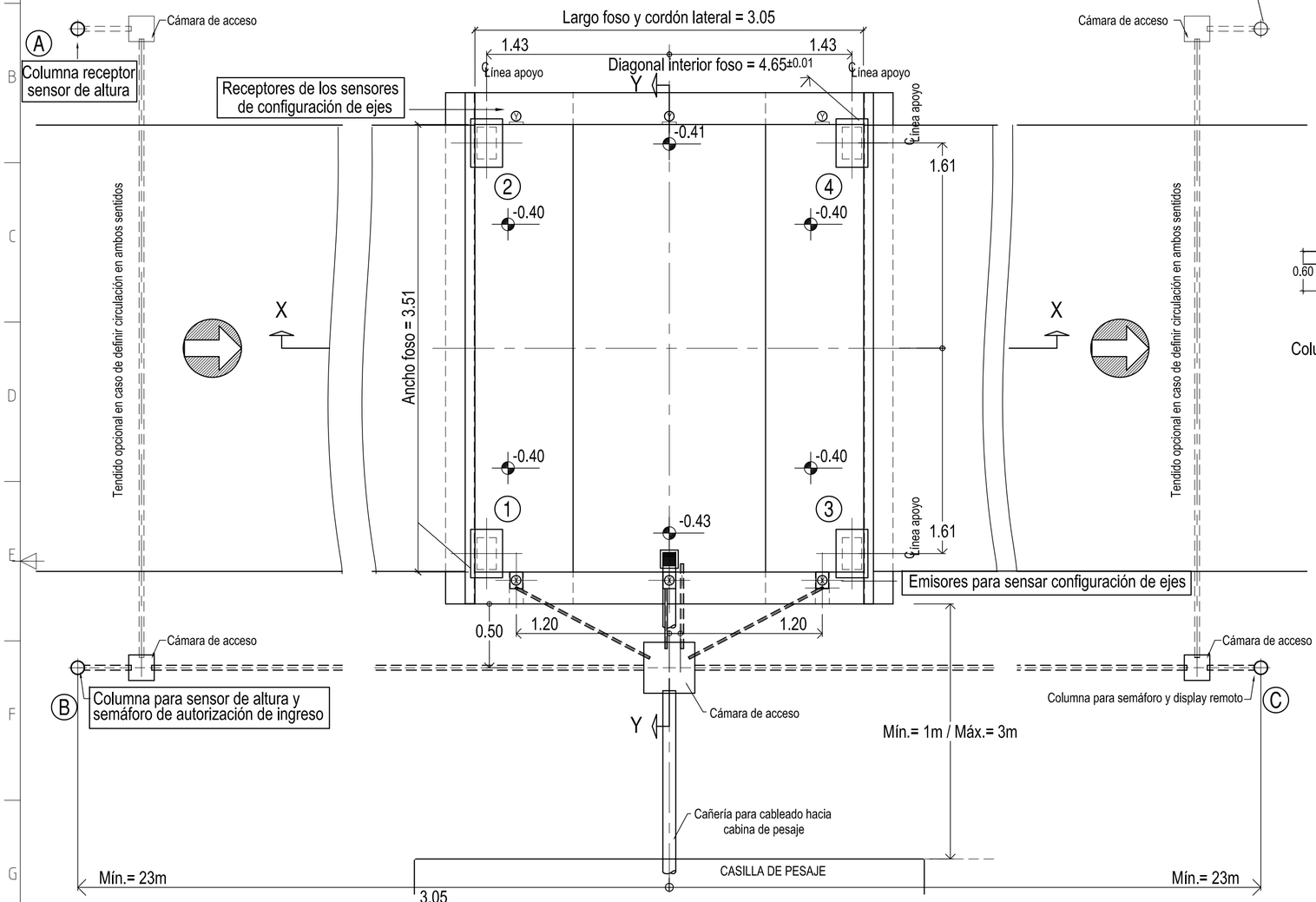

ESQUEMA COLUMNAS

ESCALA= 1:50

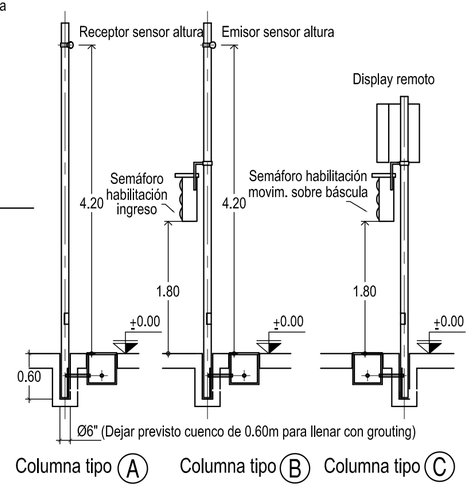

ESQUEMA ARMADURAS

ESCALA= 1:20

CORTE C-C
Tabique longitudinal
ESCALA= 1:20

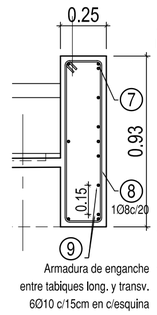

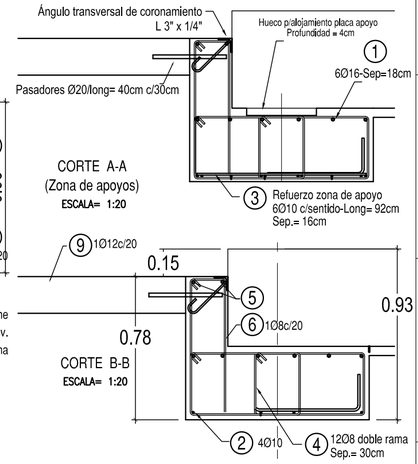

Tensión admisible de cálculo del suelo = 1 kg/cm2						
Volúmenes de hormigón H-21: * Vigas = 3.20 m3 / * Tabiques = 3m3 / * Carpeta = 0.30m3 TOTAL = 6.50m3						
Planilla de hierros						
Ítem	Elemento	Posición	Ø	Descripción	Cant./ ítem	Cant./ báscula
1	Vigas fundación	Superior viga	16	14 390 14	6	12
2		Inferior viga	10	390	4	8
3		Refuerzo zona apoyo	10	92	24	48
4		Estribos viga	8	5 34 60	28	56
5	Tabiques perimetrales	Muros transversales	12	390	2	4
6		Muros transversales	8	5 70 20	18	36
7		Muros longitudinales	12	345	6	12
8		Muros longitudinales	8	5 90 20	18	36
9		Traba entre transversales y longitud.	10	100 100	6	24 6x4

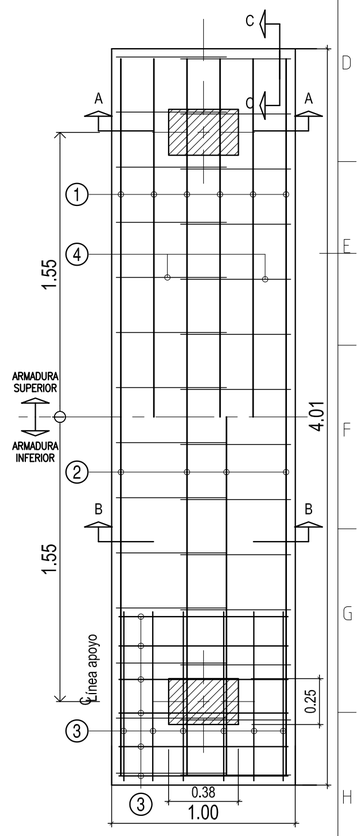

PLANTA NIVEL VIGA

ESCALA= 1:20

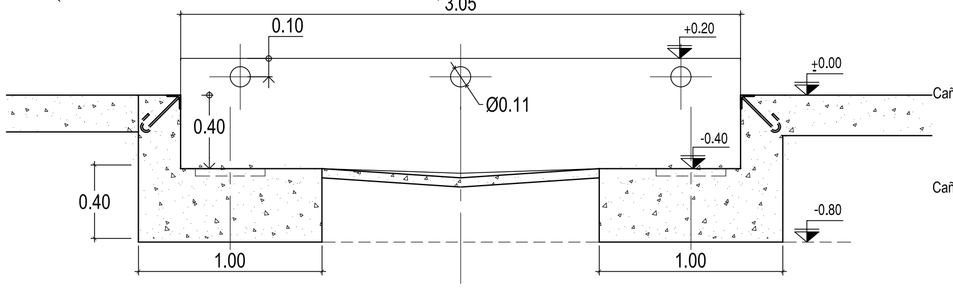

CORTE X-X

ESCALA= 1:20

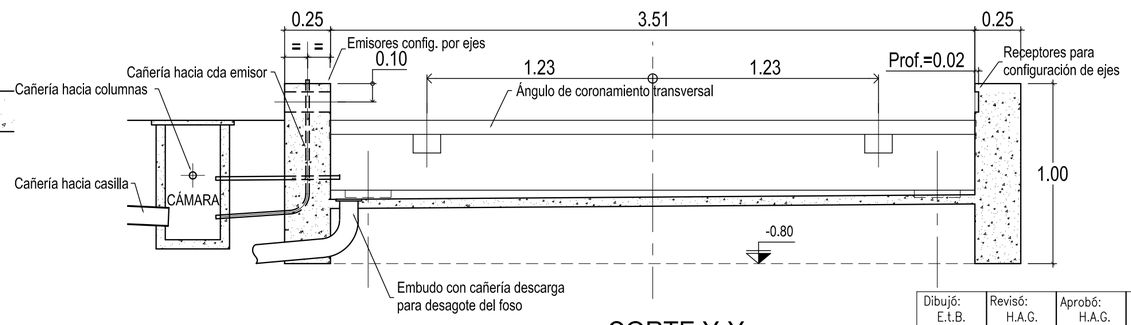

CORTE Y-Y

ESCALA= 1:20

Dibujó:	Revisó:	Aprobó:	Fecha:	Escala:	Revisión:
E.t.B.	H.A.G.	H.A.G.	12/01/09	Indicadas	Vinculación c/pasadores a pav. lat. (1)

Básculas GaMa S.R.L.

Báscula para pesar por ejes- Fija-A4003-4cc

Obra civil

Modelo: -----

Archivo: 1\Basc.cam.\1.3Pes.xejes\1.3.1Fijas\131-02 (A4003)\...

N°Plano: 131.07.0005